MEA メアリン排水溝

ドイツの洗練されたシンプルデザインと優れた機能性を兼ね備えております。

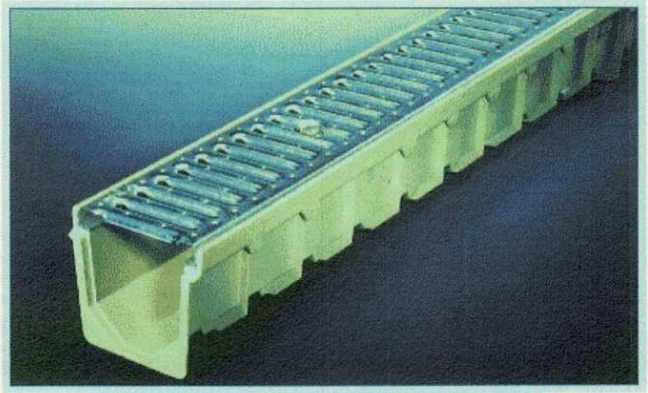

"取扱いが簡単"

軽量！本体重量4．7kg(ｸﾞﾚｰﾁﾝｸﾞ込み)

"優れた耐久性"

壊れにくいＦＲＰ製

"自浄作用"

表面が滑らかで粗度計数が少ない
為許量通水量が高いです。
その構造により自浄作用があります

"落ち込みにくい溝幅"

溝幅…上部15mm、下部9mmで平均的な
車輪幅を持つ車椅子やﾍﾞﾋﾞｰｶｰなどの
車輪の落ち込みを防ぎます。

本体
(ｸﾞﾚｰﾁﾝｸﾞ＆ﾒｱﾘﾝ)

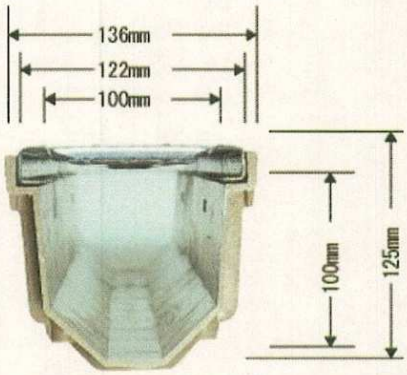

フロントﾌﾟﾚｰﾄ
(ｵﾌﾟｼｮﾝ)

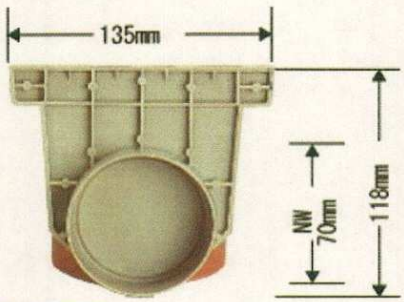

ﾌﾞｯｼﾝｸﾞ(ｵﾌﾟｼｮﾝ)
ﾀﾃﾋﾞｷ又はﾖｺﾋﾞｷ

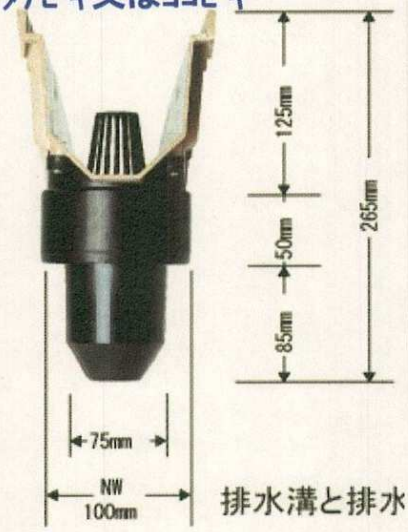

排水溝と排水

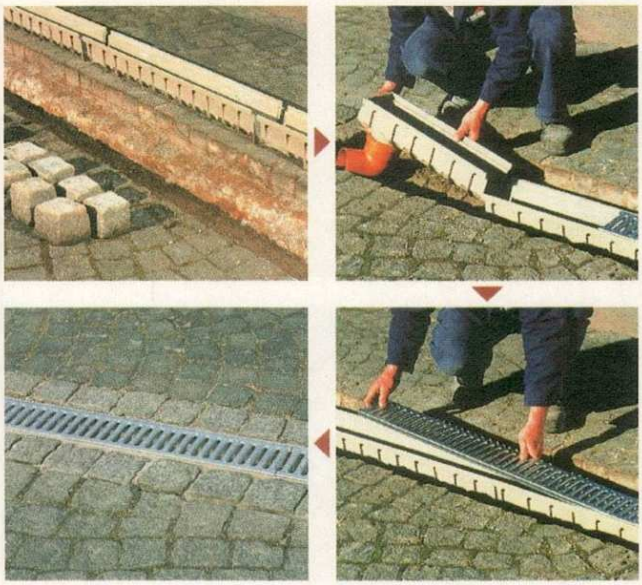

・排水溝の長さ:1m

・車両荷重:6トン迄

コード		
31285	本体	~~¥6,000~~／本
31286	フロントﾌﾟﾚｰﾄ	~~¥2,750~~／セット
31287 31288	ﾌﾞｯｼﾝｸﾞ(ﾀﾃ又はﾖｺ)	~~¥ 400~~／個

※一般的に車庫前や車両が低速で走行する場所での使用が目安となっております。トラック･フォークリフト等の大型車両が頻繁に走行する場所には適しておりません。

株式会社キムラ